table-cutting

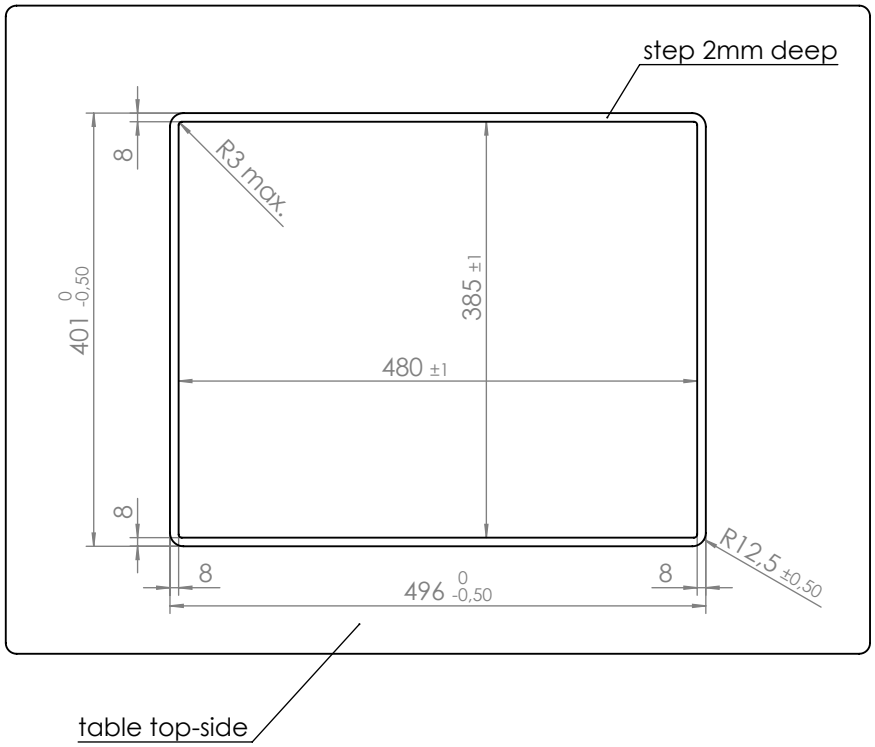

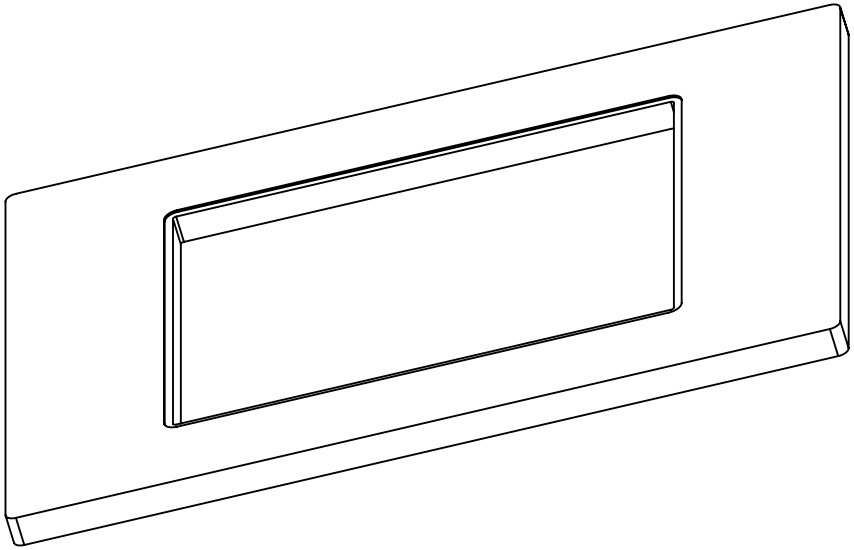

dimensions

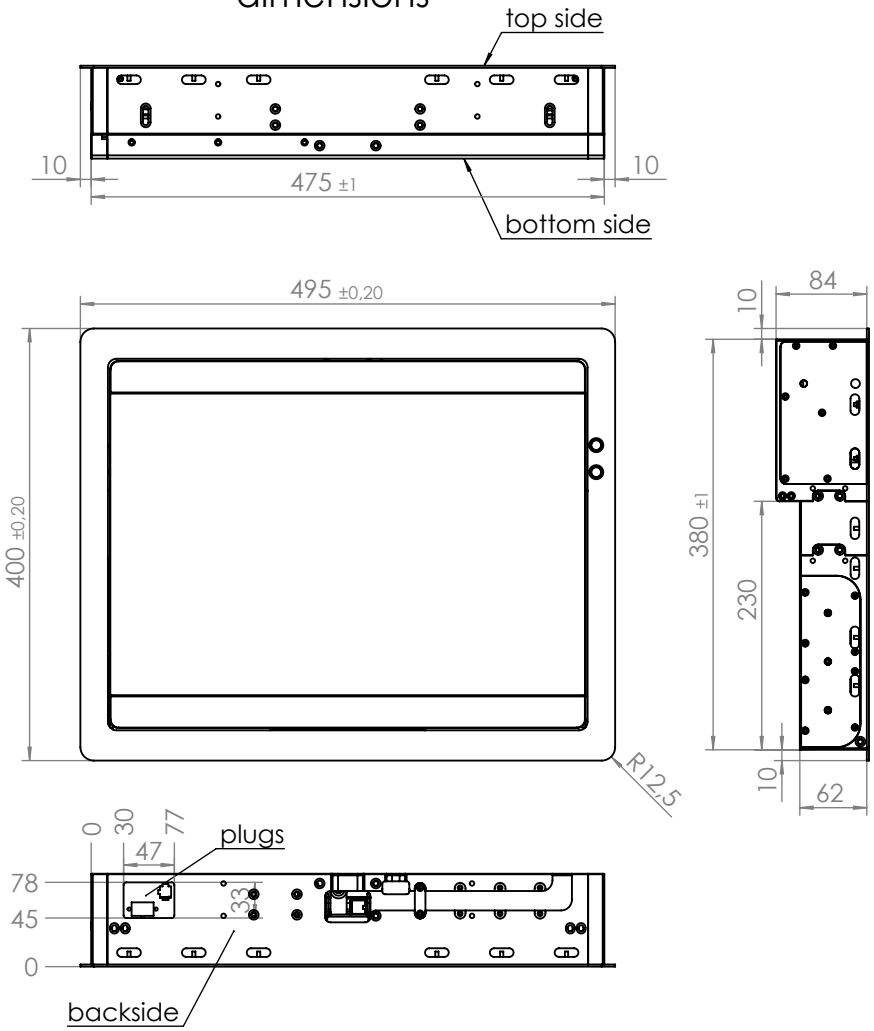

KEEP ATTENTION FOR THE PLUGS

ELEMENT ONE GmbH Englerstr. 24 76275 Ettlingen Tel: 07243/5050-50 Fax: 07243/5050-59	Model: VERSIS-173-4	Maßstab 1:7	Stückzahl 1
		Schutzvermerk nach DIN ISO 16016 beachten	
	Datum / Name Bearb. 15.04.2013 Küchel Gepr. Norm	Benennung VERSIS-173-4 Einbauzeichnung	
Toleranzen: Soweit nicht anders angegeben +/- 0,50 mm Rohmaß	Werkstoff:	Artikel-Nummer	Blatt 1 1 Bl. A-4